COBRA
YOUR STYLE, YOUR WAY



Parrilla encimera a Gas GL-GN de 600mm - Cobra CB6-B

Tipo: QuickChef Pro

Lo que necesitas saber del equipo

Parrilla a gas de diseño inteligente, pensada para ser un equipo de fácil manejo. Gracias a su tipología QuickChef Pro ganarás una mayor producción en menos tiempo, con una rápida limpieza, fácil mantenimiento y alta confiabilidad. Ya sea utilizada en posición plana o inclinada, es ideal para obtener un acabado de gran sabor y atractivo visual.

- 2 quemadores de aluminio con 9 kW de potencia.
- Bandeja recolectora de grasa en acero inoxidable.
- Rejilla superior reversible. Parrilla removible.
- Inclinación de parrilla para escurrimiento de grasa y disminución de llamarada.
- Encendido por ignición piezoeléctrica de llama piloto con seguridad anti-flama.
- Patas ajustables en altura en un rango de + o - 25mm resistentes ruedas posteriores.

También disponible:

C6B-B



Plancha encimera a Gas GL-GN de 600mm

CB9-B



Parrilla encimera a Gas GL-GN 900mm

1 AÑO DE GARANTÍA

Especificaciones

Quemadores
2 x consumo 33 MJ/hr. | Potencia 9 kW, con forma de U.

Potencia bruta de gas
Consumo 66 MJ/hr. | Potencia 18 kW.

Área de cocina
540 mm x 500 mm con 2700 cm2.

Conexión de gas
R 1/2 (BSP) macho a 215 mm desde el lado izquierdo (LI), 32 mm desde la parte trasera y 60 mm desde la base.

Dimensiones
Ancho 600 mm, fondo 800 mm, altura 415 mm.

585 mm incluyendo protección contra salpicaduras. Peso neto 71.5 kg.

Datos de embalaje
Ancho 710 mm, fondo 955 mm, altura 750 mm. Peso neto 99 kg y 0,51 m3.

Tipos de gas
Disponible en gas natural (GNC) y gas licuado (GLP). Especificar al realizar la compra.

Construcción general

- 4 Rejillas removibles de 135 mm de ancho y 550 mm de largo de hierro fundido.
- Quemadores de hierro fundido y deflectores de calor de aluminio.
- Frentes, laterales y protección contra salpicaduras en acero inoxidable.
- Panel de control vitrificado.
- Bandeja recolectora de grasas en acero inoxidable.
- Pies ajustables de 63 mm de diámetro en acero inoxidable.

Controles

- Perillas de control de fácil manejo.
- Controles duales de ajuste variable de temperatura alto – bajo.
- Ignición piezoeléctrica para llama piloto y seguridad anti-flama para cada quemador.

Limpieza y servicio

- Exterior en acero inoxidable de fácil limpieza.
- Todas las piezas funcionales ubicados al frente con fácil acceso.
- Quemadores, radiantes y deflectores removibles.
- Parrilla y soporte de radiantes removibles.

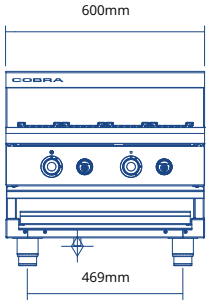

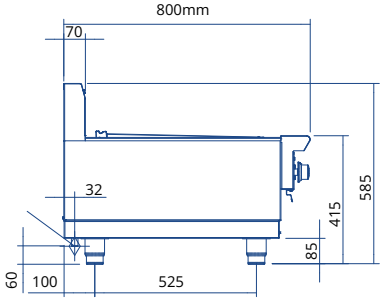

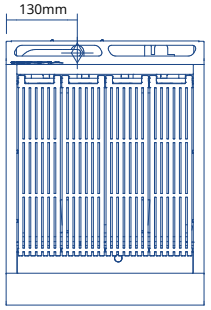

Estamos para ayudarte:

Santiago: Av. Lo Espejo 01565, P. sur 606-608.
+569 8360 4778 | +569 9737 9274
Contacto@boxsolution.cl

Antofagasta: Zenteno 644-648.
Contacto@boxsolution.cl

Garantía y postventa:

Santiago: Av. Lo Espejo 01565, P. sur 606-608.
Postventa@boxsolution.cl